発行日：2020 年 1 月 8 日
NPO 機関紙 NO.59

ＮＰＯ地域基盤技術継承プラザ

2019 年度 第３四半期報

目　次

１．第３四半期の主な活動
（１）機械製図基礎講習会開催
（２）企業内教育訓練講師派遣
（３）講座・セミナー講師派遣

２．能力開発相談状況
（１）大阪ものづくり人材育成
支援センター 2019 年 10-12 月
活動実績

３．今後の活動
（１）機械製図基礎講習会開催
（２）企業内教育訓練講師派遣
（３）講座・セミナー講師派遣

４．ＮＰＯのお知らせ
（１）理事会・懇親会予定

ＮＰＯ法人 地域基盤技術継承プラザ
（大阪ものづくり人材育成支援センター）
東大阪市荒本北１－４－１
クリエイション・コア東大阪 南館２階２２１３号
電話・ＦＡＸ　０６－６７４８－１２３７
E-mail:npo-s.p-o.j.i-sc@cup.ocn.ne.jp
ＵＲＬ：http://www.npo-skill.com

１．第３四半期の主な活動

（１）機械製図基礎講習会

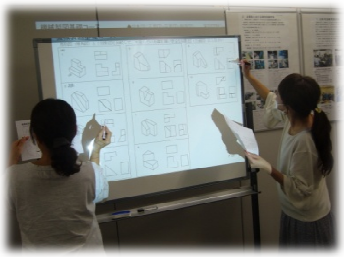

今四半期の定例講習会は、１０月のみ開催となりました。

＜講習概要＞

場所　：クリエイション・コア東大阪南館第２会議室
開催日：毎火曜日　（１３：３０～１６：３０）
時間　：１２時間（３時間×４回）
講師　：森本一/NPO 地域基盤技術継承プラザ

＜プログラム＞

１回目：製図規格、投影法、立体図、線、三角法
２回目：図形の表し方、寸法の記入法、部品の作図
３回目：寸法補助記号、寸法公差、はめあい、三面図
４回目：幾何公差、表面性状　まとめ

厚生労働省認定教材、機械製図基礎編を用い企業のニーズ
また受講者のレベルに配慮した講習内容になっております。

＜１０－１２月の受講者＞

㈱シルバーロイ販売から２名が受講され修了証が授与されました。

（２）企業内教育訓練講師派遣

①　㈱三和鋲螺製作所

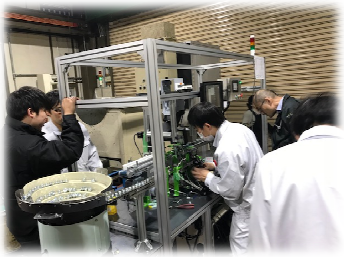

マイスター制度活用による制御技術者育成「第２弾」が８月で
終了し後も同じ講師が指導を継続しております。
製作課題として取り組んだ、鍛造部品の外観検査装置は
一連の動作確認の段階に入りました。
この製作課題作成を通し、各部署から参加した７名は、
シーケンス制御、サーボ制御、ソフトウエア、画像認識、
空圧、などの基礎技術はもとより、各機能の仕様決定、
ユニットの選択、発注など一連のものづくりを体験しております。
外観検査装置完成時には社内お披露目と研修発表会を
計画しております

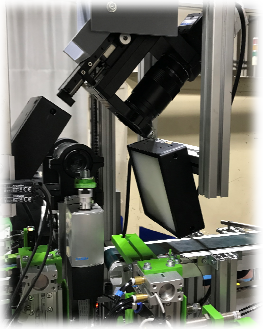

＜概要＞

期間　：２０１９年８月～
　　毎火曜日１３：００時～１６：００時
場所　：㈱三和鋲螺製作所
参加者：７名
講師　：宮田正伸氏　NPO 地域基盤技術継承プラザ登録講師

②　下西技研工業

若手製品設計技術者を対象にプレス技術力向上を目指して、

・プレス部品の具体設計における課題と解決策
・プレス部品試作・量産上に発生する課題と対応案
・プレス技術基礎知識の学習

などを２０１８年１１月より継続しております。

＜概要＞

開催　：２回/月（水曜日）
時間　：３時間／回
参加者：３名
講師　：稲田茂/NPO 地域基盤技術継承プラザ登録講師

（3）セミナー講師派遣

①ものづくり体験教室（主催：NPO 東大阪地域活性化機構）

テーマ：作図体験
日時　：２０１９年１１月１４，１５日
場所　：英田北小学校
参加　：１４９名　６年生　４クラス
講師　：森本一/NPO 地域基盤技術継承プラザ

＜講座内容＞

東大阪市内の小学５－６年生を対象とした「ものづくり体験教室」に当ＮＰＯも協力し３年目になります。
ものづくりの基礎となる『作図』を体験してもらっております。
当日は、立体図に色づけし、三面図との関係を知り
各自で作成したサイコロを立体図に描くなど
楽しく学んでいただきました。

２．能力開発相談

ものづくり人材育成支援センター（大阪労働協よりの受託事業）
中小ものづくり企業を対象とした職業能力開発に関する相談、支援を、ＭＯＢＩＯ（ものづくりビジネスセンター大阪）で実施しております。

《第３四半期相談実績》
①来所相談　　２０件
②訪問相談　　９件
③講座・セミナー
　　２３回／２４１人

《第３四半期の主な相談内容》
①外国人エンジニア受入時の訓練について
②特定技能制度について
③講師派遣（機械製図　機械基礎　電気基礎）

2019年度　能力開発相談状況（件数・人数）

期間	来所相談	訪問相談	電話・メール	計	主な相談内容（件数）		講座・研修集計	
					教育計画	講師派遣	講座・研修	受講者数
4月	9	6	22	37	0	1	15	98
5月	13	4	32	49	1	3	11	73
6月	14	3	15	32	0	0	12	53
4-6月合計	**36**	**13**	**69**	**118**	**1**	**4**	**38**	**224**
7月	11	3	16	30	1	0	15	118
8月	8	2	11	21	1	0	6	29
9月	5	3	11	19	0	1	10	44
7-9月合計	**24**	**8**	**38**	**70**	**2**	**1**	**31**	**191**
10月	7	0	9	16	0	0	9	35
11月	3	6	14	23	0	0	9	183
12月	10	3	25	38	2	2	5	23
10－12月合計	**20**	**9**	**48**	**77**	**2**	**2**	**23**	**241**
2019度累計	**80**	**30**	**155**	**265**	**5**	**7**	**92**	**656**

３．今後の活動

（１）械製図基礎講習会開催　　*“本年６月分まで受付中”*

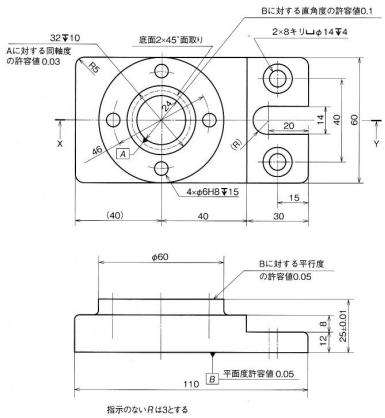

場所：クリエイション・コア東大阪南館第２会議室
講師：森本一/NPO 地域基盤技術継承プラザ
２月：　４日、１２日、１８日、２５日（１３：３０～１６：３０）
３月：　３日、１０日、１７日、２４日（１３：３０～１６：３０）
４月：　７日、１４日、２１日、２８日（１３：３０～１６：３０）
５月：１２日、１９日、２６日、２７日（１３：３０～１６：３０）
６月：　２日、　９日、１６日、２３日（１３：３０～１６：３０）

＊個別（企業単位）の出張講習会も対応可能です
お気軽に事務局までお問い合わせ下さい。TEL/FAX　06-6748-1237

（２）企業内社員教育講師派遣

Ｓ社　：技術研修（プレス金型）
Ｓ社　：制御技術者育成

（３）セミナー講師派遣

①東大阪商工会議所
テーマ：切削加工技術向上のための『部品加工図面の読み方・描き方』
日時　：２０２０年１月２８日（火）１０時～１７時
会場　：東大阪商工会議所　本所会館　４階大会議室１
内容　：製図の基礎（投影法など）
加工図面の表し方（寸法補助記号・幾何公差など）
演習（スケッチから図面への展開）
（機械加工工法別加工図面のポイントと描き方など）
講師　：森本一　氏　NPO 地域基盤技術継承プラザ
＜お問合せ＞東大阪商工会議所　調査部　　TEL：06-6722-1151
NPO 地域基盤技術継承プラザ　TEL：06-6748-1237

②南大阪生産技術セミナー　主催：㈱藤波
テーマ：機械加工図面の読み方･描き方（中級偏）
日時：２０２０年２月２１日　（４時間）
会場　：岸和田市立浪切ホール
講師　：森本一／NPO 地域基盤技術継承プラザ

４、NPO のお知らせ

①理事会・情報交換会のご案内
日時：２０２０年２月２５日　（17:00 開始）
場所：㈱ます山（若葉）1 階ホール
理事会終了後懇親会を行います

以上